A-PDF Watermark DEMO: Purchase from www.A-PDF.com to remove the watermark

GRUPO 11

Ford Galaxie Clube
RJ

PEÇA NÚMERO	ANO	NOMENCLATURA	QPV
BC5C-11001-A	67/	MOTOR DE PARTIDA Usar somente em veículos equipados com a carcaça do volante do motor BC7A-6392-B (Ferro Fundido) e sem transmissão automática Nota: Vide Grupo 6 - Figura 1	1
BC7A-11001-A	67/	MOTOR DE PARTIDA Usar somente em veículos equipados com a carcaça do volante do motor BC7A-6392-A (alumínio) e sem transmissão automatica Nota: Vide Grupo 6 - Figura 1	1
BDOA-11001-A	67/	MOTOR DE PARTIDA Usar somente em veículos equipados com a carcaça do volante do motor BC7A-6392-B (ferro fundido) Nota: Vide Grupo 6 - Figura 1	1
BCOC-11005-A	67/	INDUZIDO DO MOTOR DE PARTIDA Usar nos motores de partida BCOC-11001-A, BC5C-11001-A e BC7A-11001-A	1
BDOC-11005-A	70/	ROTOR DO MOTOR DE PARTIDA	1
BCOC-11036-A	67/	ARRUELA DE ENCOSTO TRASEIRO DO INDUZIDO DO MOTOR DE PARTIDA Usar nos motores de partida BC5C-11001-A e BC7A-11001-A	1
BDOC-11036-A	70/	ARRUELA RETENTORA DO ROTOR DO MOTOR DE PARTIDA	1
BDOC-11036-B	70/	ARRUELA RETENTORA DO ROTOR DO MOTOR DE PARTIDA	1
BCOC-11049-A	67/	TAMPA DIANTEIRA E ESCÔVAS DO MOTOR DE PARTIDA Usar nos motores de partida BC5C-11001-A e BC7A-11001-A	1
BDOC-11049-A	70/	TAMPA LADO COLETOR DO MOTOR DE PARTIDA	1
BDOC-11050-A	70/	PLACA DO PORTA ESCÔVAS DO MOTOR DE PARTIDA	1
BCOC-11052-A	67/	BUCHA DA TAMPA TRASEIRA DO MOTOR DE PARTIDA Usar nos motores de partida BC5C-11001-A e BC7A-11001-A	1
18-11057-A	67/	JÔGO DE ESCÔVAS DO MOTOR DE PARTIDA Usar nos motores de partida BC7A-11001-A e BC5C-11001-A	1
BD1A-11057-A	70/	JÔGO DE DUAS ESCÔVAS DO MOTOR DE PARTIDA	1
BCOC-11059-A	67/	MOLAS DAS ESCÔVAS DO MOTOR DE PARTIDA Usar nos motores de partida BC5C-11001-A e BC7A-11001-A	4
BC8A-11081-A	67/	BRAÇADEIRA DA JUNTA DO CORPO DO MOTOR DE PARTIDA	1
BCOC-11083-A	67/	BOBINA DE CAMPO DO MOTOR DE PARTIDA - SUPERIOR Usar com os motores de partida BC5C-11001-A e BC7A-11001-A	1
BCOC-11085-A	67/	BOBINA DE CAMPO DO MOTOR DE PARTIDA Usar nos motores de partida BC5C-11001-A e BC7A-11001-A	1
BCOC-11091-A	67/	PARAFUSO DA TAMPAS DO MOTOR DE PARTIDA Usar nos motores de partida BC5C-11001-A e BC7A-11001-A	2

Ford Galaxie Club RJ

PEÇA NÚMERO	ANO	NOMENCLATURA	QPV
BCOC-11125-A	67/	CINTO DE INSPEÇÃO DO MOTOR DE PARTIDA Usar nos motores de partida BC5C-11001-A e BC7A-11001-A	1
BC7A-11130-A	67/69	CARCAÇA TRASEIRA DO MOTOR DE PARTIDA Usar somente em veículos equipados com a carcaça do volante do motor BC7A-6392-A (alumínio) com transmissão automática	1
BDOC-11130-A	70/	CARCAÇA DO DISPOSITIVO DE ENGRENAMENTO DO MOTOR DE PARTIDA	1
BCOC-11135-A	67/	BUCHA DA TAMPA DIANTEIRA DO MOTOR DE PARTIDA Usar nos motores de partida BC5C-11001-A e BC7A-11001-A	1
BDOC-11135-A	70/	BUCHA DA TAMPA LADO MOTRIZ DO MOTOR DE PARTIDA	1
BC5C-11350-A	70/ 67/70	IMPULSOR DO MOTOR DE PARTIDA Usar em veículos equipados com transmissão automática Não usar em veículos equipados com transmissão automática Usar nos motores de partida BC5C-11001-A e BC7A-11001-A	1 1
BDOA-11350-A	70/	IMPULSOR DO MOTOR DE PARTIDA	1
BC4C-11390-A	67/	JÔGO DO SOLENÓIDE DO MOTOR DE PARTIDA Usar nos motores de partida BC5C-11001-A e BC7A-11001-A	1
BDOC-11425-A	70/	ANÉL DE RETENÇÃO DO ROTOR DO MOTOR DE PARTIDA	1
BC2C-11451-A	67/	PINO SUPERIOR DO GARFO IMPULSOR DA PARTIDA Fornecida também no jôgo BC4C-11390-A Usar no solenóide BC4C-11459-B	1
BC2C-11453-A	67/	NÚCLEO DO SOLENÓIDE COM GARFO Fornecida também no jôgo BC4C-11390-A Usar no solenóide BC4C-11459-B	1
BC2C-11454-A	67/	PROTETOR DE BORRACHA DO NÚCLEO Usar no solenóide BC4C-11459-B	1
BC5C-11455-A	67/	PINO DE REGULAGEM DO SOLENÓIDE DO MOTOR DE PARTIDA Usar com BC2C-11453-A	1
BC4C-11458-A	67/	MOLA DO NÚCLEO Fornecida também no jôgo BC4C-11390-A Usar no solenóide BC4C-11459-B	1
BC4C-11459-B	67/	SOLENÓIDE DO MOTOR DE PARTIDA Fornecida também no jôgo BC4C-11390-A Usar nos motores de partida BC5C-11001-A e BC7A-11001-A	1
BCOC-11461-A	67/	PINO DO GARFO IMPULSOR Usar nos motores de partida BC5C-11001-A e BC7A-11001-A	1
BCOC-11462-A	67/	PRESILHA DO PINO SUPERIOR DO GARFO IMPULSOR Usar nos motores de partida BC5C-11001-A e BC7A-11001-A	1
BC6C-11463-A	67/	BARRA DE LIGAÇÃO DA BOBINA AO SOLENÓIDE Usar nos motores de partida BC5C-11001-A e BC7A-11001-A	1

Ford Galaxie Club
RS

PEÇA NÚMERO	ANO	NOMENCLATURA	QPV
BCOC-11464-A	67/	PROTETOR DE BORRACHA DA BARRA DE LIGAÇÃO Usar nos motores de partida BC7A-11001-A e BC5C-11001-A	1
BCOC-11465-A	67/	RETENTOR DE ÓLEO DA TAMPA TRASEIRA Usar nos motores de partida BC5C-11001-A e BC7A-11001-A	1
BCOC-11466-A	67/	GARFO IMPULSOR DO MOTOR DE PARTIDA Usar nos motores de partida BC5C-11001-A e BC7A-11001-A	1
BCOC-11467-A	60/70	ANÉL DO INDUZIDO DO MOTOR DE PARTIDA Usar nos motores de partida BC5C-11001-A e BC7A-11001-A	I
BCOC-11468-A	67/	RETENTOR DO ANÉL DO MOTOR DE PARTIDA Usar nos motores de partida BC5C-11001-A e BC7A-11001-A	1
BCOC-11469-A	67/	ARRUELA DIANTEIRA DO INDUZIDO DO MOTOR DE PARTIDA Usar no motor de partida BC7A-11001-A	1
C5AZ-11572-B	67/	INTERRUPTOR DE IGNIÇÃO Nota: Vide Grupo 10 - Figura 3	1
C6AZ-11584-A	67/	ENGATE DO INTERRUPTOR DE IGNIÇÃO Nota: Vide Grupo 10 - Figura 3	1
C5AZ-11A647-A	67/	BLOCO DE JUNÇÃO DO INTERRUPTOR DO FAROL DIANTEIRO	QN
C5AZ-11650-A	67/	PORCA DO INTERRUPTOR DA LUZ Nota: Vide Grupo 10 - Figura 3	1
C5AZ-11654-A	67/	INTERRUPTOR DE LUZ - 12 VOLTS Nota: Vide Grupo 10 - Figura 3	1
C5AZ-11661-B	67/	BOTÃO E HASTE DO INTERRUPTOR DE LUZES Nota: Vide Grupo 10 - Figura 3	1
BC7A-11667-B	67/	BOTÃO DO CONTRÔLE DO AFOGADOR	1

Ford Galaxie Clube RJ

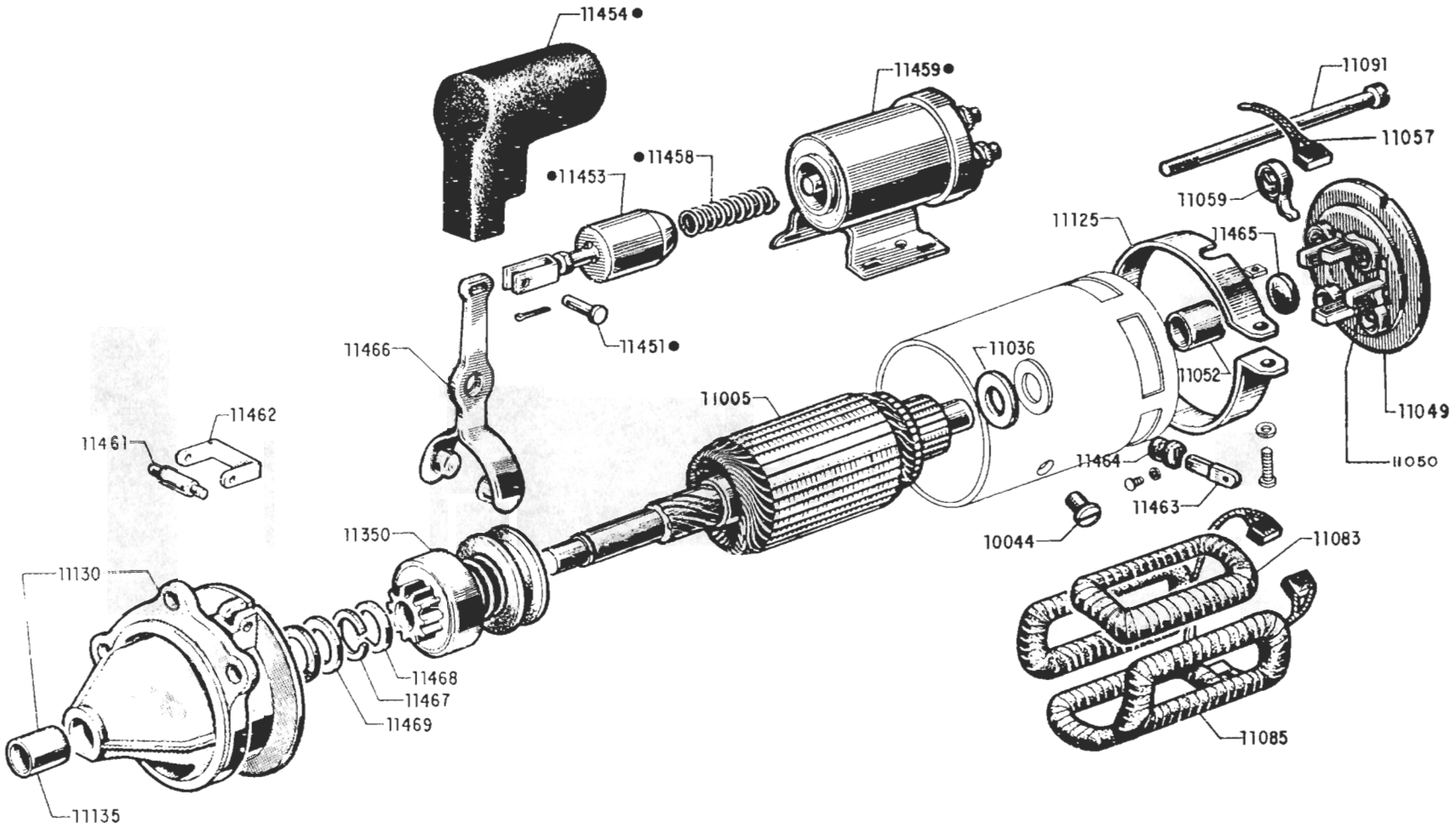

● FORNECIDA TAMBÉM NO JÔGO - 11390

Ford Galaxie Clube RJ