A-PDF Watermark DEMO: Purchase from www.A-PDF.com to remove the watermark

GRUPO 6

PEÇA NÚMERO	ANO	NOMENCLATURA	QPV
BDOA-6007-C	67/	MOTOR COMPLETO - SEM CARBURADOR Usar em veículos com ou sem transmissão automática	1
BC7A-6008-B	67/	JÔGO DE JUNTAS DO MOTOR Consiste de : 28 - Juntas 28 - Sêlos	1
BDOA-6009-B	67/69	BLOCO DO MOTOR E ÁRVORE DE MANIVELAS	1
BDOA-6009-C	69/	BLOCO DO MOTOR E ÁRVORE DE MANIVELAS Usar também em veículos equipados com transmissão automática	1
BC7A-6009-A	67	MOTOR PARCIAL - .272"	1
BDOA-6010-A	67/68	BLOCO DO MOTOR - .272"	1
BDOA-6010-B	69/	BLOCO DO MOTOR - .292" Usar também em veículos equipados com transmissão automática	1
BC8C-6013-A	67/	JÔGO PARCIAL DE JUNTAS DO MOTOR Consiste de : 10 - Juntas 7 - Sêlos	1
BCOC-6014-A	67/	JÔGO PARCIAL DE JUNTAS DO MOTOR Consiste de : 17 - Juntas 22 - Sêlos Usar também em veículos equipados com transmissão automática	1
BC2C-6020-A	67/	JUNTA DO CÁRTER DA DISTRIBUIÇÃO Fornecida também nos jogos: BC7A-6008-B e BC8C-6013-A	1
B5A-6023-C	67/	PONTEIRO DA DISTRIBUIÇÃO	1
BC7A-6038-A	67/	ISOLADOR DO SUPORTE DIANTEIRO DO MOTOR - SUPERIOR	2
B7A-6049-A	67/	CABEÇOTE DO MOTOR	2
BDOC-6049-A	67/	CABEÇOTE DO MOTOR Fornecida também a junta B6A-6051-B	2
BDOT-6051-A	69/	JUNTA DO CABEÇOTE Fornecida também nos jogos: BCOC-6014-A e BC7A-6008-B	2
B6A-6051-B	67/69	JUNTA DO CABEÇOTE Usar somente com o cabeçote BDOC-6049-A	2
EAN-6052-A	67/	BUJÃO DO CABEÇOTE	2
C5AZ-6054-A1	67/	RETENTOR DO SUPORTE TRASEIRO DO MOTOR	1
BC7A-6059-A	67/	CÁRTER DA DISTRIBUIÇÃO	1

Ford Galaxie Club
RJ

PEÇA NÚMERO	ANO	NOMENCLATURA	QPV
B2Q-6061-A	67/	BUJÃO DO BLOCO AO CABEÇOTE	4
B6AZ-6065-AMR	67/	PARAFUSO DO CABEÇOTE - 7/16"	4
B2AZ-6065-A	67/	PARAFUSO DO CABEÇOTE - 7/16"	6
C1AE-6065-F	67/	PARAFUSO DO CABEÇOTE - 7/16"	10
C5AZ-6068-A1	67/	ISOLADOR SUPERIOR DO SUPORTE TRASEIRO DO MOTOR	1
BC9A-6068-A	69/	ISOLADOR SUPERIOR DO SUPORTE TRASEIRO DO MOTOR Usar somente em veículos equipados com transmissão automática	1
BC6C-6108-A	67/	ÊMBOLO , PINO E RETENTOR Usar em motores com a biela - B6A-6200-B - Leve	8
BC6C-6108-B	67/	ÊMBOLO, PINO E RETENTOR Usar em motores com a biela - B6A-6200-B - Leve	8
BC6C-6108-C	67/	ÊMBOLO, PINO E RETENTOR Usar em motores com a biela - B5A-6200-B - Leve	8
BC6C-6108-D	67/	ÊMBOLO, PINO E RETENTOR Usar em motores com a biela - B6A-6200-B - Leve	8
BC6C-6108-E	67/	ÊMBOLO, PINO E RETENTOR Usar em motores com a biela - B6A-6200-B - Leve	8
BC6C-6108-F	67	ÊMBOLO, PINO E RETENTOR - STD Usar com a biela C1TE-6200-C e em motores com razão de compressão 7.3:1	1
BC6C-6108-G	67	ÊMBOLO, PINO E RETENTOR - .020" SÔBRE MEDIDA Usar com a biela C1TE-6200-C e em motores com razão de compressão 7.3:1	1
BC6C-6108-H	67	ÊMBOLO, PINO E RETENTOR - .030" SÔBRE MEDIDA Usar somente em motores com razão de compressão 7.3:1	1
BC6C-6108-J	67	ÊMBOLO, PINO E RETENTOR - .040" SÔBRE MEDIDA Usar somente em motores com razão de compressão 7.3:1	1
BC6C-6108-K	67	ÊMBOLO, PINO E RETENTOR - .060" SÔBRE MEDIDA Usar com a biela C1TE-6200-C e em motores com razão de compressão 7.3:1	1
BC7A-6108-A	67/69	ÊMBOLO, PINO E RETENTOR - STD Usar com a biela C1TE-6200-C e em motores com razão de compressão 7.8:1	1
BC7A-6108-B	67/69	ÊMBOLO, PINO E RETENTOR - .020" SÔBRE MEDIDA Usar com a biela C1TE-6200-C e em motores com razão de compressão 7.8:1	1
BC7A-6108-C	67/69	ÊMBOLO, PINO E RETENTOR - .030" SÔBRE MEDIDA Usar com a biela C1TE-6200-C e em motores com razão de compressão 7.8:1	1
BC7A-6108-D	67/69	ÊMBOLO, PINO E RETENTOR - .040" SÔBRE MEDIDA Usar com a biela C1TE-6200-C e em motores com razão de compressão 7.8:1	1

Ford Galaxie Club
RJ

PEÇA NÚMERO	ANO	NOMENCLATURA	QPV
BC7A-6108-E	67/69	ÊMBOLO, PINO E RETENTOR - .060" SÔBRE MEDIDA Usar com a biela C1TE-6200-C e em motores com razão de compressão 7.8:1	1
BC9A-6108-A	69/	ÊMBOLO, PINO E RETENTOR - STD	1
BC9A-6108-B	69/	ÊMBOLO, PINO E RETENTOR - .020" SÔBRE MEDIDA	1
BC9A-6108-C	69/	ÊMBOLO, PINO E RETENTOR - .030" SÔBRE MEDIDA	1
BC9A-6108-D	69/	ÊMBOLO, PINO E RETENTOR - .040" SÔBRE MEDIDA	1
BC9A-6108-E	69/	ÊMBOLO, PINO E RETENTOR - .060" SÔBRE MEDIDA	1
BC7A-6129-A	67/	SUPORTE DA MONTAGEM DO ALTERNADOR Nota: Vide Grupo 10 - Figura 1	1
BC4C-6149-A	67/	JÔGO DE ANÉIS PARA PISTÕES - STD Consiste de : 16 - Anéis de compressão 16 - Anéis de segmento 8 - Anéis de exaustão Fornecida também nos jogos: BC6C-6108-F, BC7A-6108-A	1
BC4C-6149-B	67/69	JÔGO DE ANÉIS PARA PISTÕES - .026" Consiste de : 16 - Anéis de compressão 16 - Anéis de segmento 8 - Anéis de exaustão Usar com os pistões BC6C-6108-G, BC7C-6108-B,	1
BC4C-6149-C	67/69	JÔGO DE ANÉIS PARA PISTÕES - .030" Consiste de : 16 - Anéis de compressão 16 - Anéis de segmento 8 - Anéis de exaustão Usar com os pitões BC6C-6108-H, BC7C-6108-C	1
BC4C-6149-D	67/69	JÔGO DE ANÉIS PARA PISTÕES - .040" Consiste de : 16 - Anéis de compressão 16 - Anéis de segmento 8 - Anéis de axaustão Usar com os pistões BC6C-6108-J, BC7A-6108-D	1
BC4C-6149-E	67/69	JÔGO DE ANÉIS PARA PISTÕES - .060" Consiste de : 16 - Anéis de compressão 16 - Anéis de segmento 8 - Anéis de exaustão Usar com os pistões BC6C-6108-K, BC7C-6108-E	1
BC9A-6149-A	69/	JÔGO COMPLETO DE ANÉIS PARA PISTÕES - STD Consiste de : 16 - Anéis de compressão 16 - Anéis de segmento 8 - Anéis de exaustão	1

Ford Galaxie Club
RJ

PEÇA NÚMERO	ANO	NOMENCLATURA	QPV
BC9A-6149-A	69/	JÔGO COMPLETO DE ANÉIS PARA PISTÕES - STD Consiste de : 16 - Anéis de compressão 16 - Anéis de segmento 8 - Anéis de exaustão	1
BC9A-6149-B	69/	JÔGO COMPLETO DE ANÉIS PARA PISTÕES - .020" Consiste de : 16 - Anéis de compressão 16 - Anéis de segmento 8 - Anéis de exaustão	1
BC9A-6149-C	69/	JÔGO DE ANÉIS PARA PISTÕES - .030" Consiste de : 16 - Anéis de compressão 16 - Anéis de segmento 8 - Anéis de exaustão	1
BC9A-6149-D	69/	JÔGO COMPLETO DE ANÉIS PARA PISTÕES - .040" Consiste de : 16 - Anéis de compressão 16 - Anéis de segmento 8 - Anéis de exaustão	1
BC9A-6149-E	69/	JÔGO COMPLETO DE ANÉIS PARA PISTÕES - .060" Consiste de : 16 - Anéis de compressão 16 - Anéis de segmento 8 - Anéis de exaustão	1
C1TE-6200-C	67/	BIELA COMPLETA - PESADA Usar com os jogos de pistões BC6C-6108-F/G/H/J/K - BC9A-6108-A/B/C/D/E	8
B8A-6200-B	67/	BIELA COMPLETA - LEVE Usar com os jogos de pistões BC6C-6108-A/B/C/D/E	8
C1AE-6207-A	67/	BUCHA DA BIELA	8
C1TE-6212-A	67/	PORCA DA BIELA	16
BC2C-6214-A	67/	PARAFUSO DA BIELA	QN
C1TE-6214-E	67/	PARAFUSO DA BIELA	16
C4TZ-6250-A	67/69	ÁRVORE DE COMANDO DE VÁLVULAS E TUCHOS	1
C3TE-6250-D	67/69	ÁRVORE DE COMANDO DE VÁLVULAS Quando fornecida em substituição a peça BC5C-6250-A, usar o jôgo de casquilhos BC5C-66261-C	1
BDOC-6250-A	69/	ÁRVORE DE COMANDO DE VÁLVULAS Usar em veículos equipados com motor 292"	1
EAA-6256-A	67/69	ENGRENAGEM DA ÁRVORE DE COMANDO DE VÁLVULAS	1

Ford Galaxie Club

PEÇA NÚMERO	ANO	NOMENCLATURA	QPV
BC8C-6256-A	69/	ENGRENAGEM DA ÁRVORE DE COMANDO DE VÁLVULAS Usar somente em veículos equipados com motor 292"	1
B4C-6261-A	67/	CASQUILHO DA ÁRVORE DE COMANDO DA VÁLVULA DIANTEIRA = STD Usar com a árvore de comando de válvulas C4TZ-6250-A (com furos de lubrificação em cruz do munhão central) e B6AZ-6250-A (com canaleta de lubrificação no munhão central) Fornecida também no jôgo BC5C-66 261-C	1
EBU-6265-A	67/	ESPAÇADOR DA ENGRENAGEM DA ÁRVORE DE COMANDO DE VÁLVULAS	1
7HA-6266-A	67/	BUJÃO DO MANCAL TRASEIRO DA ÁRVORE DE COMANDO DE VÁLVULAS Fornecida também no jôgo BC5C-66 261-C	1
EAA-6268-B	67/	CADEIA SILENCIOSA DA DISTRIBUIÇÃO	1
BB9C-6269-A	67/	PLACA DE ENCÔSTO DO EIXO DO COMANDO DE VÁLVULAS	1
BC2C-6278-A	67/	ARRUELA DA ENGRENAGEM DA ÁRVORE DE COMANDO DE VÁLVULAS	1
C1AE-6287-A	67/	EXCÊNTRICO DE PROPULSÃO DA ÁRVORE DE COMANDO DE VÁLVULAS À BOMBA DE COMBUSTÍVEL	1
B7A-6290-A	67/	ESPAÇADOR DO EXCÊNTRICO DA ÁRVORE DE COMANDO DE VÁLVULAS	1
B4A-6291-A	67/	ESPAÇADOR DO EXCÊNTRICO DA ÁRVORE DE COMANDO DE VÁLVULAS	1
B8C-6303-A	67/	ÁRVORE DE MANIVELAS	1
B8A-6306-B	67/	ENGRENAGEM DA ÁRVORE DE MANIVELAS	1
B6A-6310-B	67/	BORRIFADOR DE ÓLEO DA ÁRVORE DE MANIVELAS	1
BC7A-6A312-A	67/	POLIA DO EIXO DE COMANDO DA DIREÇÃO HIDRÁULICA	1
BC7A-6A312-B	67/	POLIA ACIONADORA DA BOMBA DE DIREÇÃO HIDRÁULICA E DO COMPRESSOR DO AR CONDICIONADO Fornecida também no jôgo BDOA-3A504-A	1
BD3A-6A312-A	67/	POLIA ACIONADORA DA BOMBA DE DIREÇÃO HIDRÁULICA E DO COMPRESSOR DO AR CONDICIONADO Fornecida também no jôgo BD3A-19B968-A	1
B7AZ-6312-A	67/	AMORTECEDOR DE VIBRAÇÃO DA ÁRVORE DE MANIVELAS	1
EBU-6329-B	67/	CAPA PRINCIPAL DO MANCAL DIANTEIRO	5
B5A-6335-A	67/	RETENTOR TRASEIRO DA ÁRVORE DE MANIVELAS	1
EBV-6337-E	67/	CASQUILHO PRINCIPAL DA ÁRVORE DE MANIVELAS Selecionar com EBV-6337-D	2
BC3C-6345-A	67/	PARAFUSO 1/2" - 13 x 3/4" x 2. 3/4" CABEÇA SEXTAVADA (AUTO TRAVANTE) 8 - Usado para aplicação das capas do mancais dianteiro, dianteiro intermediário, central e traseiro internediário, é alternado com BC3C-6345-B e 34 849-S 2 - Usado para fixação da capa do mancal traseiro	10
BC3C-6345-B	67/	PARAFUSO DA CAPA DO CASQUILHO DA ÁRVORE DE MANIVELAS de fixação das capas dos mancais dianteiro, dianteiro intermediário, central e traseiro intermediário Quando usada com a arruela 34 849-S é alternada com BC3C-6345-A	

Ford Galaxie Club RJ

PEÇA NÚMERO	ANO	NOMENCLATURA	QPV
B4A-6348-A	67/	VEDADOR DO RETENTOR TRASEIRO DA ÁRVORE DE MANIVELAS Fornecida também nos jogos: BC7A-6008-B, BC8C-6013-A Intercambiável com B4AZ-6336-B	2
B6A-6350-A	67/	PARAFUSO DO RETENTOR TRASEIRO DA ÁRVORE DE MANIVELAS	2
B8AZ-6A366-A	69/	PLACA DE REFORÇO DO VOLANTE DO MOTOR Usar somente em veículos equipados com transmissão automática	1
BC1C-6375-A	67/	VOLANTE DO MOTOR Intercambiável com B4A-6375-B Usar somente em veículos equipados com o disco de embreagem BB8C-7550-B	1
BC9A-6375-A	69/	VOLANTE DO MOTOR - 292" Usar somente em veículos equipados com transmissão automática	1
12 004 521	67/	VOLANTE DO MOTOR Usar somente em veículos equipados com disco de embreagem BB8C-7550-B	1
CODZ-6378-A	67/	ARRUELA DO ANTI-VIBRADOR DA ÁRVORE DE MANIVELAS de fixação do amortecedor de vibração da árvore de manivelas Não usar em veículos equipados com direção hidráulica e transmissão automática	1
EAA-6379-A	67/	PARAFUSO de fixação do volante do motor ao virabrequim Nota: Vide Grupo 7A - Figura 2	6
BC9A-6379-A	69/	PARAFUSO de fixação do volante do motor ao virabrequim Usar somente em veículos equipados com transmissão automática Nota: Vide Grupo 7A - Figura 2	6
EAA-6384-A	67/	CREMALHEIRA DO VOLANTE DO MOTOR Usar também em veículos equipados com transmissão automática Não usar em veículos com motor 292"	1
BD2C-6392-A	67/	CARCAÇA DO VOLANTE DO MOTOR Quando usada em veículos equipados com a carcaça BC7A-6392-B fornecer também a peça TAAA-7522-A	1
TAAA-6411-A	67/	VEDADOR DE PÓ DA COBERTA DA EMBREAGEM Usar somente com a carcaça da embreagem BC7A-6392-B	1
B4A-6436-A	67/	SELO DO MOTOR DE PARTIDA AO VOLANTE DO MOTOR Fornecida também nos jogos: BB9C-6013-A, BC0C-6013-A Usar somente em veículos equipados com a carcaça do volante do motor BC7A-6392-B	1
B8C-6500-A	67/	TUCHO DAS VÁLVULAS Intercambiável com EAA-6500-D	16
BC0C-6505-A	67/	VÁLVULA DE ESCAPAMENTO - STD	8
BC0C-6505-B	67/	VÁLVULA DE ESCAPAMENTO - .003" - SOBRE MEDIDA	8
BC0C-6505-C	67/	VÁLVULA DE ESCAPAMENTO - .015" - SOBRE MEDIDA	8
B7A-6507-A	67/	VÁLVULA DE ADMISSÃO - STD	8
B7A-6507-B	67/	VÁLVULA DE ADMISSÃO - .003" - SOBRE MEDIDA	8

Ford Galaxie Clube RJ

PEÇA NÚMERO	ANO	NOMENCLATURA	QPV
B7A-6507-C	67/	VÁLVULA DE ADMISSÃO - .015" - SÔBRE MEDIDA Intercambiável com BC7C-6507-AC	8
B6A-6513-A	67/	MOLA DA VÁLVULA	16
B9A-6514-A	67/	PRATO DA MOLA DA VÁLVULA	16
BDOY-6517-A	67/	MANGA DO PRATO DA MOLA DA VÁLVULA DE ADMISSÃO E EXAUSTÃO	16
7HA-6518-A	67/	CHAVETA DA VÁLVULA	32
B9TE-6519-A	67/	TAMPA DO CÁRTER DOS TUCHOS	1
COAE-6521-A	67/	JUNTA DA TAMPA DO CÁRTER DOS TUCHOS Fornecida também nos jogos: BC7A-6008-B e BCOC-6014-A	1
EBU-6531-A	67/	SUPORTE DO EIXO OSCILANTE DAS VÁLVULAS	8
B6A-6549-C	67/	PARAFUSO DE REGULAGEM DAS VÁLVULAS - 7/16" - 20	16
EAA-6552-A	67/	PORCA DE REGULAGEM DAS VÁLVULAS	16
B4AZ-6563-A	67/	EIXO OSCILANTE DAS VÁLVULAS	2
COAZ-6564-A	67/	BRAÇO DO BALANCIM COM BUCHA	16
B6A-6565-D	67/	HASTE DO TUCHO	16
B9A-6570-A	67/	SÊLO DO PARAFUSO DA COBERTA DO EIXO OSCILANTE DAS VÁLVULAS Fornecida também nos jogos: BC7A-6008-B e BCOC-6014-A	4
C1TE-6571-C	67/	SÊLO DA HASTE DA VÁLVULA Fornecida também nos jogos: BC7A-6008-B e BCOC-6014-A	16
EAA-6572-A	67/	BUJÃO DO EIXO OSCILANTE DAS VÁLVULAS	4
EBU-6575-A	67/	SUPORTE DO EIXO OSCILANTE DAS VÁLVULAS AO TUBO DE SAÍDA DE ÔLEO	2
BC7A-6583-A	67/	TAMPA DOS BALANCINS DAS VÁLVULAS	2
COAE-6584-B	67/	JUNTA DA TAMPA DOS BALANCINS DAS VÁLVULAS Fornecida também nos jogos: BC7A-6008-B, BCOC-6014-A	2
B6A-6587-A	67/	MOLA DO EIXO OSCILANTE DAS VÁLVULAS	6
B5A-6588-A	67/	TUBO DE SAÍDA DE ÔLEO DO EIXO OSCILANTE	2
COAE-6590-A	67/	ARRUELA DO EIXO OSCILANTE DAS VÁLVULAS	4
COAE-6596-A	67/	ARRUELA DA MOLA DO EIXO OSCILANTE DAS VÁLVULAS	4
COAE-6598-A	67/	ARRUELA DA MOLA DO EIXO OSCILANTE DAS VÁLVULAS Intercambiável com EAA-6598-A	4
EAA-6598-A	67/	ARRUELA DA MOLA DO EIXO OSCILANTE DAS VÁLVULAS Intercambiável com COAE-6598-A	4

Ford Galaxie Clube
RJ

PEÇA NÚMERO	ANO	NOMENCLATURA	QPV
BB9C-6600-A	67/	BOMBA DE ÓLEO	1
B6Q-6608-A	67/	ENGRENAGEM DE COMANDO COM EIXO E ENGRENAGEM LIVRE DA BOMBA DE ÓLEO	1
BB9C-6616-A	67/	TAMPA DA BOMBA DE ÓLEO	1
C1AE-6A618-A	67/	EIXO INTERMEDIÁRIO DA BOMBA DE ÓLEO	1
B6Q-6619-A	67/	JUNTA DA TAMPA DA BOMBA DE ÓLEO Fornecida também nos jogos: BC7A-6008-B, BC8C-6013-A	1
BC7A-6622-A	67/	FILTRO E TUBO DA BOMBA DE ÓLEO	1
B4A-6626-B	67/	JUNTA DA CONEXÃO DO TUBO DE ENTRADA DA BOMBA DE ÓLEO Fornecida também nos jogos: BC7A-6008-B, BC8C-6013-A	1
B6Q-6659-A	67/	JUNTA DA BOMBA DE ÓLEO AO BLOCO DO MOTOR Fornecida também nos jogos: BC7A-6008-B, BC8C-6013-A	1
EAA-6666-A	67/	BUJÃO DA VÁLVULA REGULADORA DA PRESSÃO DE ÓLEO	1
8EL-6669-A	67/	JUNTA DO BUJÃO DA VÁLVULA REGULADORA DA PRESSÃO DE ÓLEO Fornecida também nos jogos: BC7A-6008-B, BC8C-6013-A	1
[illegible]R	67/	MOLA DA VÁLVULA REGULADORA DA PRESSÃO DE ÓLEO	1
EAD-6673-A	67/	PORCA DO TUBO DA BOMBA DE ÓLEO	1
B9AE-6674-C	67/	ÊMBOLO DA VÁLVULA REGULADORA DA PRESSÃO DE ÓLEO	1
BC7A-6675-B	67/	CÁRTER	1
B4A-6698-A	67/	VEDADOR DO TUBO DE ADMISSÃO DA BOMBA DE ÓLEO Fornecida também nos jogos: BC7A-6008-B, BC8C-6013-A	1
BC3C-6700-A	67/	SELO DE ÓLEO DIANTEIRO DA ÁRVORE DE MANIVELAS Fornecida também nos jogos: BC7A-6008-B, BC8C-6013-A	1
BC4C-6701-A	67/	RETENTOR DO VEDADOR TRASEIRO DA ÁRVORE DE MANIVELAS Fornecida também nos jogos: BC7A-6008-B, BC8C-6013-A	2
B6A-6710-A	67/	JUNTA DO CÁRTER	1
C2OZ-6730-A	67/	BUJÃO DE ESCOAMENTO DO CÁRTER	1
BC7A-6731-A	67/	ELEMENTO COM JUNTA DO FILTRO DE ÓLEO	1
C2OZ-6734-A	67/	JUNTA DO BUJÃO DE ESCOAMENTO DO CÁRTER Fornecida também nos jogos: BC7A-6008-B, BC8C-6013-A Intercambiável com EBP-6734-A	1
C3TE-6737-A	67/	CORPO DO FILTRO DE ÓLEO	1
B2A-6741-A	67/	PARAFUSO CENTRAL DO FILTRO DE ÓLEO	1

Ford Galaxie Club
RJ

PEÇA NÚMERO	ANO	NOMENCLATURA	QPV
BC7A-6750-B	67/	VARETA INDICADORA DO NÍVEL DE ÔLEO	1
BC6C-6751-A	67/	DIAFRAGMA DO FÍLTRO DE ÔLEO	1
BC7A-6754-B	67/	TUBO INDICADOR DO NÍVEL DE ÔLEO	1
BCOC-6758-A	67/	TUBO E ADAPTADOR DE VENTILAÇÃO DO CÁRTER	1
B6A-6766-A	67/	TAMPA DO TUBO DE ENCHIMENTO	1
B5S-6870-A	67/	JUNTA DO TUBO DE VENTILAÇÃO DO CÁRTER Fornecida também nos jogos: BC8C-6013-A e BC7A-6008-B	1
B2A-6889-A	67/	MOLA de fixação do elemento filtrante	1
EAA-6890-C	67/	PORCA DO PARAFUSO DA TAMPA DO FÍLTRO DE ÔLEO	1
B2A-6898-A	67/	RETENTOR DO ELEMENTO DO FÍLTRO DE ÔLEO	1
BC3C-6211-A	67/	JÔGO DE CASQUILHOS DA BIELA - STD - VERMELHO Consiste de : 16 - Casquilhos	1
BC3C-6211-B	67/	JÔGO DE CASQUILHOS DA BIELA - STD - AZUL Consiste de : 16 - Casquilhos	1
BDOT-6211-A	67/	JÔGO DE CASQUILHOS DA BIELA - .010" Consiste de : 16 - Casquilhos	1
BDOT-6211-B	67/	JÔGO DE CASQUILHOS DA BIELA - .020" Consiste de : 16 - Casquilhos	1
BDOT-6211-C	67/	JÔGO DE CASQUILHOS DA BIELA - .030" Consiste de : 16 - Casquilhos	1
BC4C-6211-A	67/	JÔGO DE CASQUILHOS DA BIELA - STD - VERMELHO Consiste de : 16 - Casquilhos	1
BC5C-6261-B	67/	JÔGO DE CASQUILHOS INFRAMEDIDA - .015" Consiste de : 5 - Casquilhos 1 - Bujão Usar com a árvore de comando de válvulas C4TZ-6250-A (com furos de lubrificação em cruz no munhão central)	1
BC5C-6261-C	67/	JÔGO DE CASQUILHOS - STD Consiste de : 5 - Casquilhos 1 - Bujão Usar com a árvore de comando de válvulas C4TZ-6250-A (com furos de lubrificação em cruz no munhão central)	1

Ford Galaxie Clube RJ

PEÇA NÚMERO	ANO	NOMENCLATURA	QPV
BC9A-66316-A	69/	BUCHA DA CARCAÇA DO CONVERSOR	1
BC1C-66333-A	67/	JÔGO DE CASQUILHOS DOS MANCAIS DA ÁRVORE DE MANIVELAS - STD - VERMELHO Consiste de : 10 - Casquilhos	1
BC1C-66333-B	67/	JÔGO DE CASQUILHOS DOS MANCAIS DA ÁRVORE DE MANIVELAS - STD - AZUL Consiste de : 10 - Casquilhos	1
BC1C-66333-C	67/	JÔGO DE CASQUILHOS DOS MANCAIS DA ÁRVORE DE MANIVELAS - .002" Consiste de : 10 - Casquilhos	1
BC1C-66333-D	67/	JÔGO DE CASQUILHOS DOS MANCAIS DA ÁRVORE DE MANIVELAS - .010" Consiste de : 10 - Casquilhos	1
BC1C-66333-E	67/	JÔGO DE CASQUILHOS DOS MANCAIS DA ÁRVORE DE MANIVELAS - .020" Consiste de : 10 - Casquilhos	1
BC1C-66333-F	67/	JÔGO DE CASQUILHOS DOS MANCAIS DA ÁRVORE DE MANIVELAS - .030" Consiste de : 10 - Casquilhos	1
BC1C-66333-G	67/	JÔGO DE CASQUILHOS DOS MANCAIS DA ÁRVORE DE MANIVELAS - .040" Consiste de : 10 - Casquilhos	1

Ford Galaxie Club
RJ

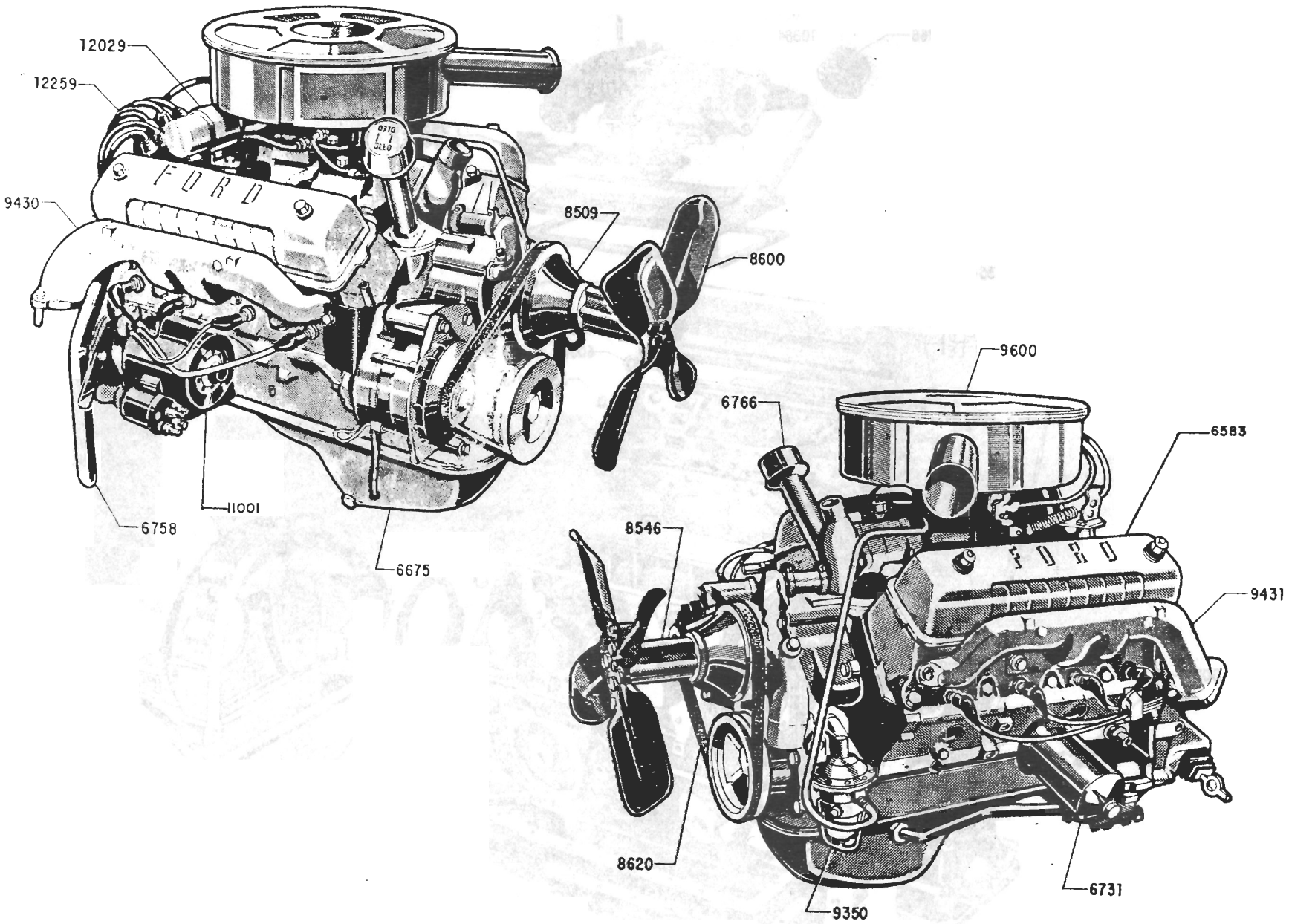

MOTOR COMPLETO 67/

Ford Galaxie Clube
RJ

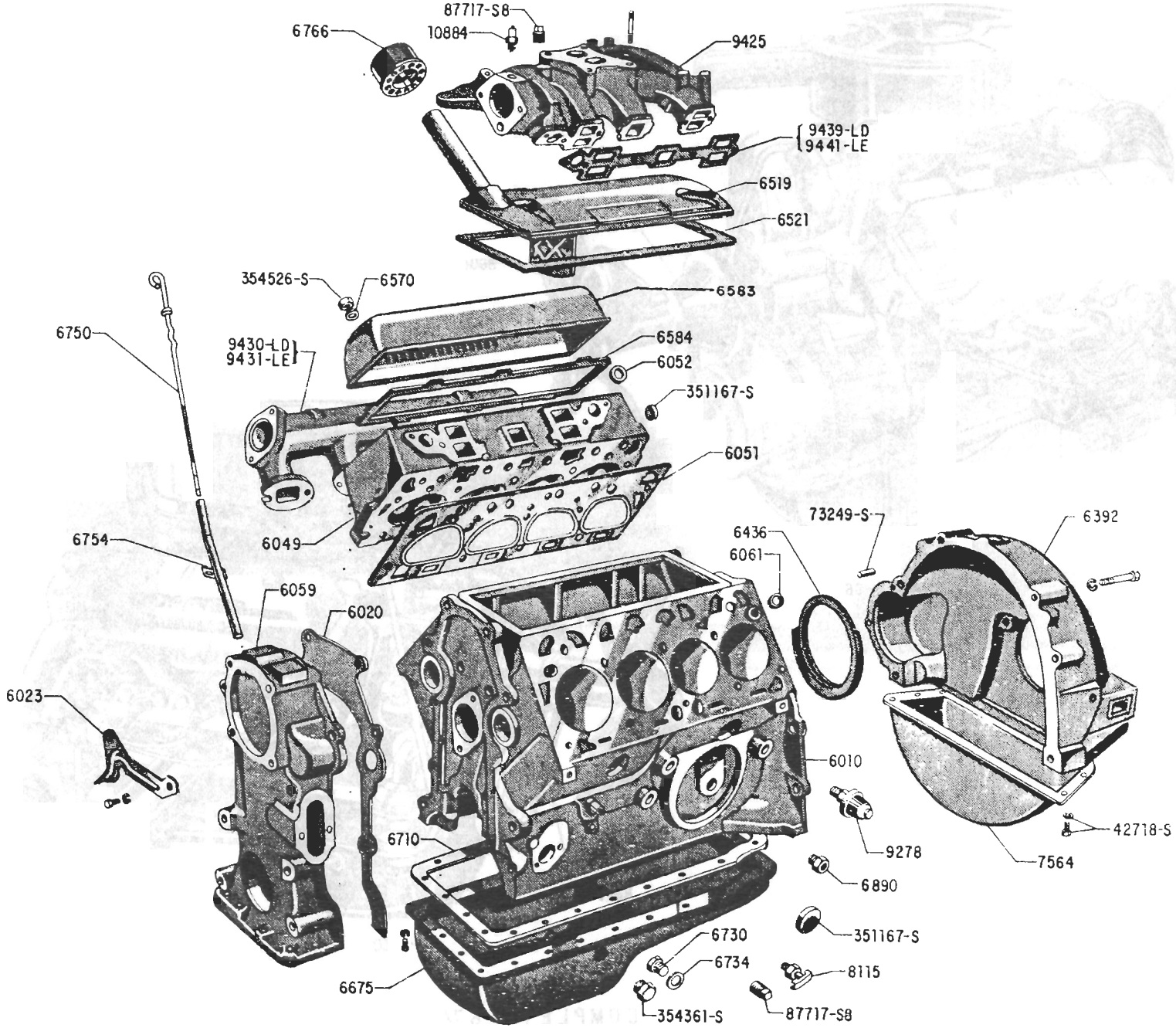

MOTOR- COMPONENTES EXTERNOS 67

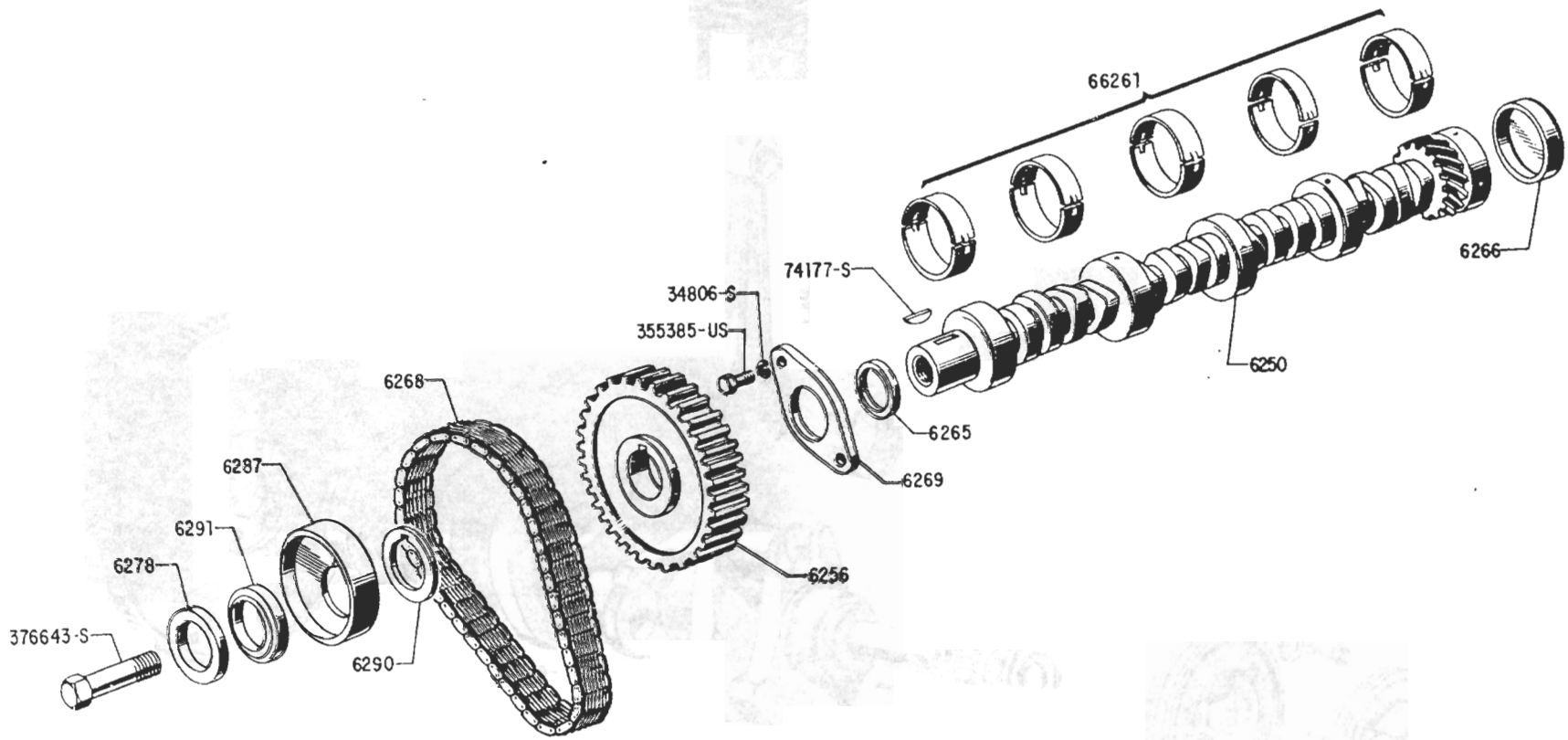

ÁRVORE DE COMANDO DAS VÁLVULAS 67/

Ford Galaxie Clube
RJ

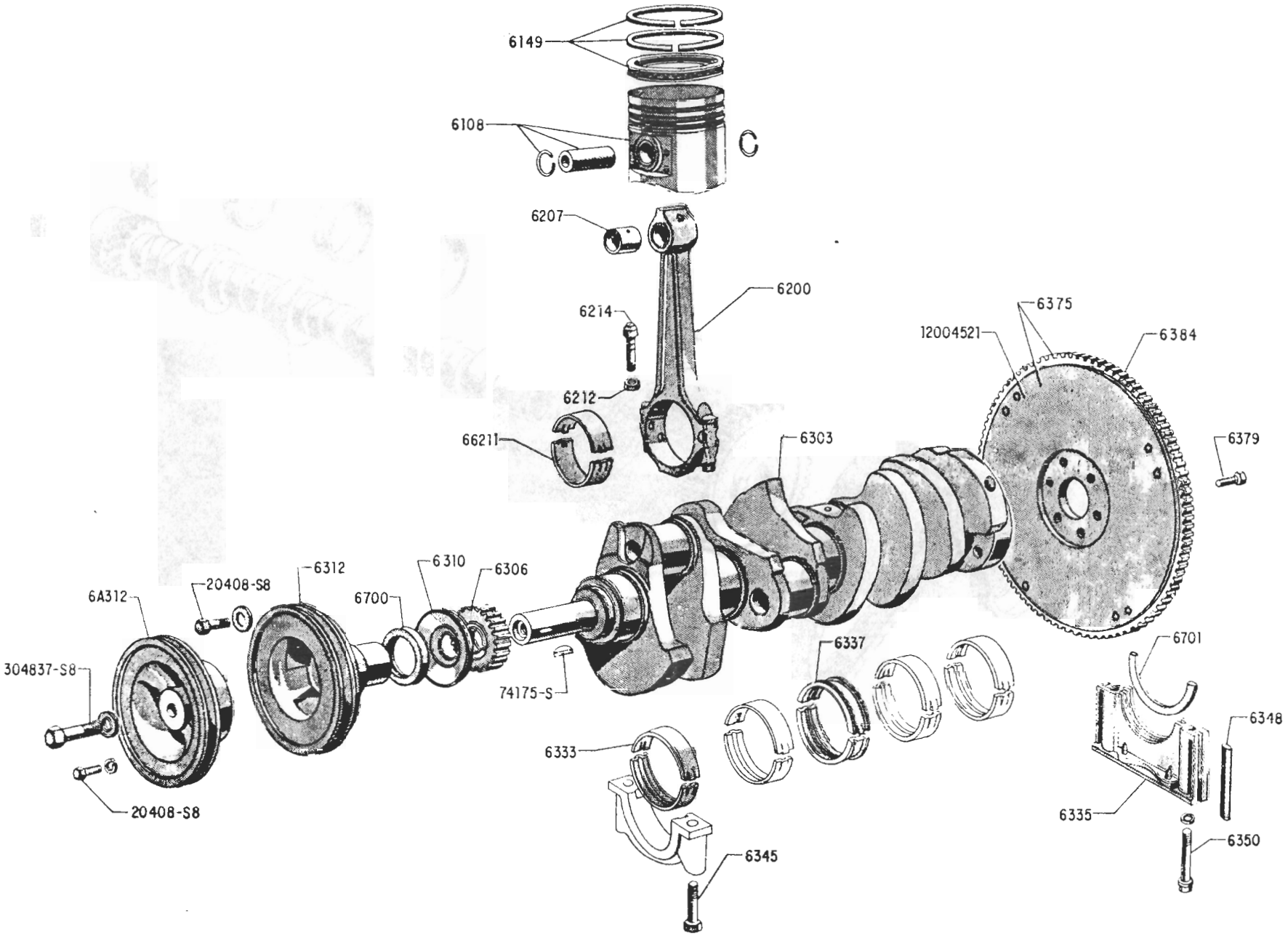

ÁRVORE DE MANIVELAS 67/

Ford Galaxie Clube
RJ

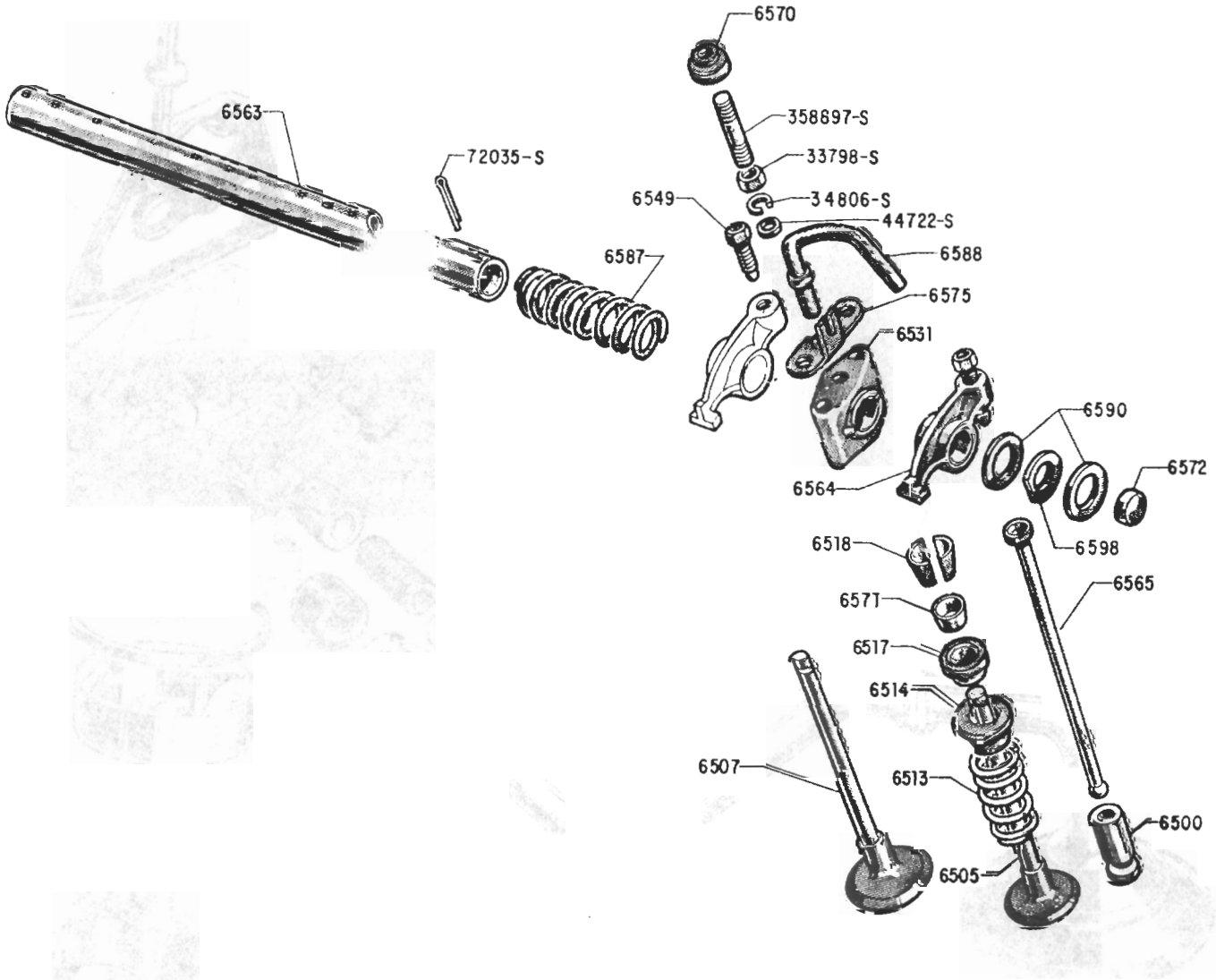

EIXO OSCILANTE, VÁLVULAS, BALANCINS, ETC - 67/

Ford Galaxie Clube
RJ

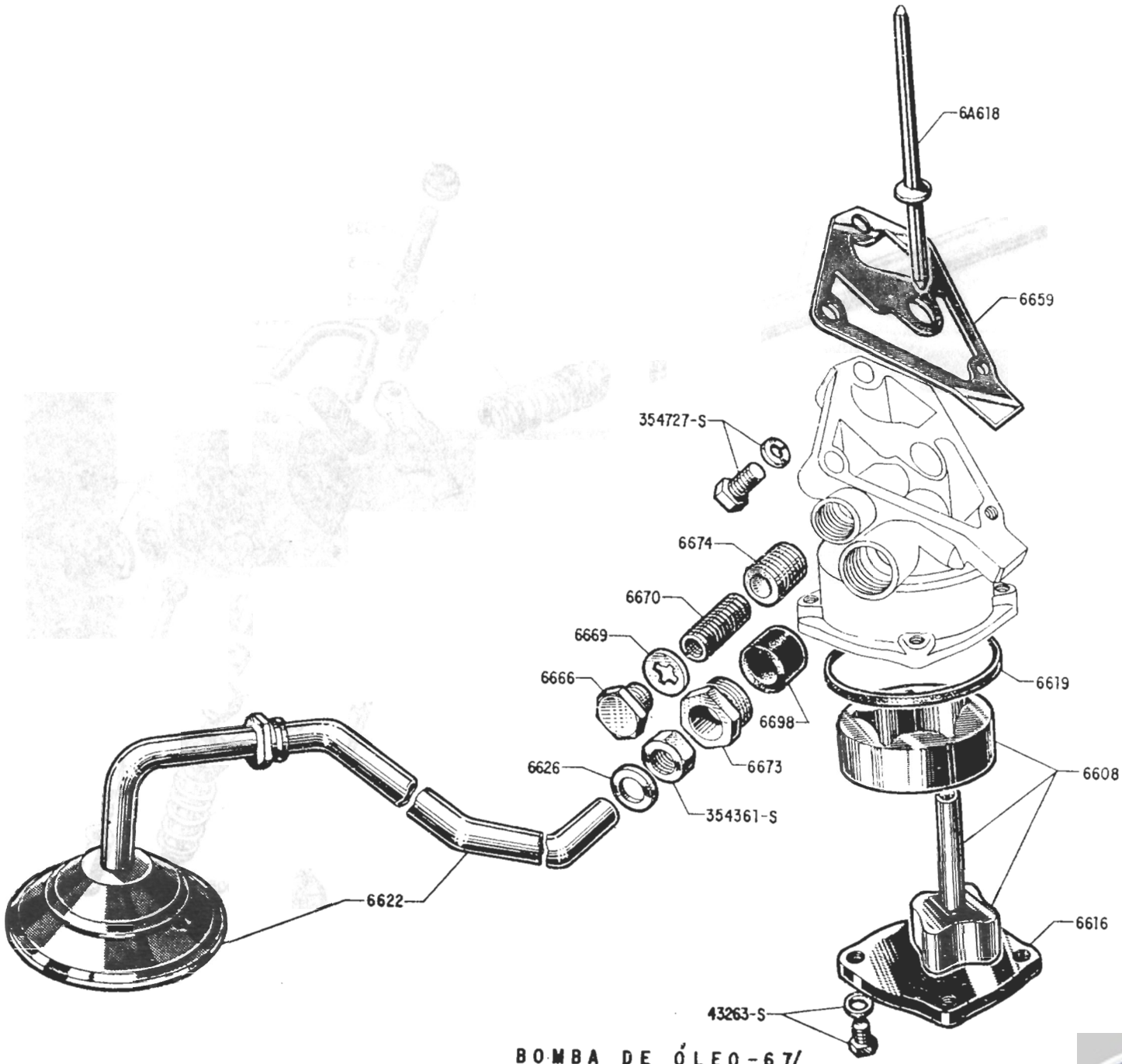

BOMBA DE ÓLEO - 67/

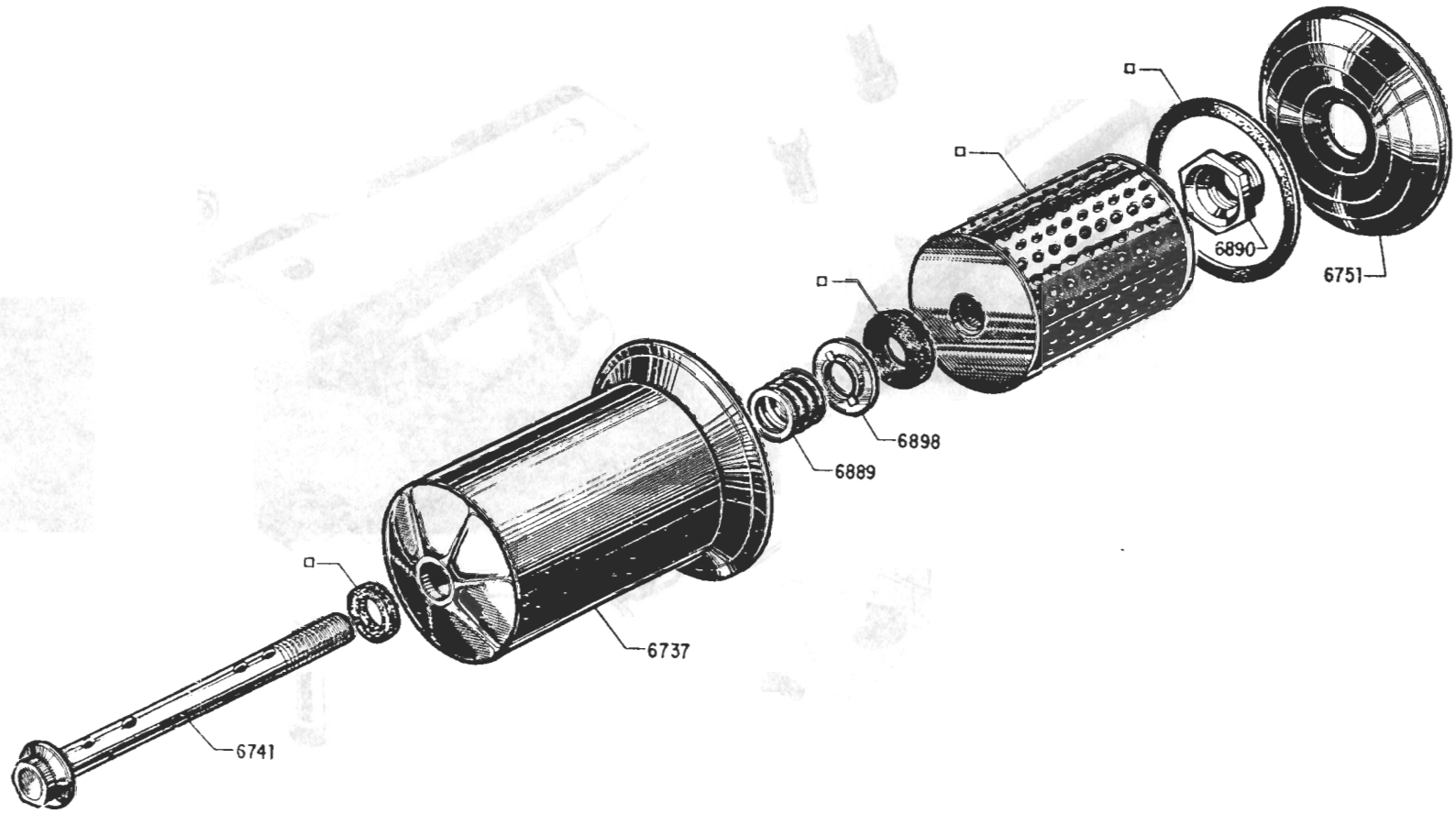

□ SOMENTE FORNECIDA NO JÔGO-6731

FILTRO DE ÓLEO-67/

Ford Galaxie Clube
RJ

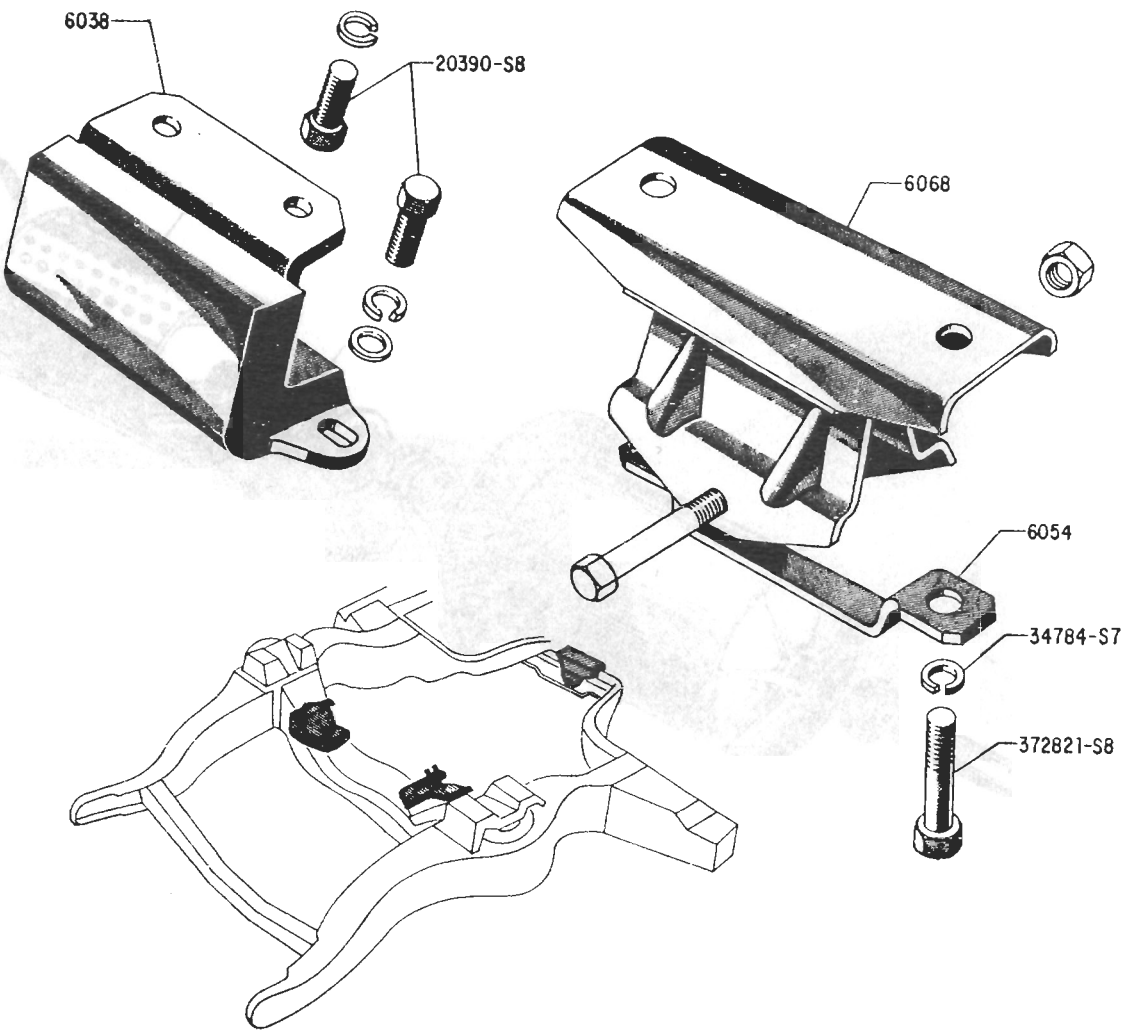

COXINS DO MOTOR 67/

Ford Galaxie Clube
RJ